- Edelstahl-Steuergehäusesystem für Hygienebereiche
- Hohe Oberflächengüte
- Integriertes Griffset

Technische Daten

Material:

Gehäusekörper/Tür:

Edelstahl 1.4301 (304); Materialstärke 1,5 mm

andere Materialien auf Anfrage

Schutzart:

IP 65 nach EN 60529

Dichtung:

VMQ (Silikon) / PUR (Polyurethan)

EMV auf Anfrage

Temperaturbeständigkeit:

-40°C bis +80°C

Oberfläche:

geschliffen, Korn 240

Lieferumfang:

Gehäusekörper - je nach Ausführung mit geschlossener oder individuell bearbeiteter Gehäusefront, mit rückseitiger Tür, Innenbefestigung, Griffset und Kupplungsbohrung für ROSE Edelstahl-Trägersystem GTH

Programmübersicht

Bestell-Nr.	Ausführung	Bohrbild für Tragarmsystem
56.01 04 01	387 x 247 x 162 mm (Typ 1)	GTH 48 (Nr. 1)
56.02 04 01	487 x 247 x 162 mm (Typ 2)	GTH 48 (Nr. 1)
56.03 04 01	499 x 347 x 212 mm (Typ 3)	GTH 48 (Nr. 1)
56.04 04 01	507 x 447 x 212 mm (Typ 4)	GTH 48 (Nr. 1)
56.05 04 01	599 x 347 x 212 mm (Typ 5)	GTH 60 (Nr. 2)
56.06 04 01	619 x 447 x 292 mm (Typ 6)	GTH 60 (Nr. 2)
56.07 04 01	737 x 447 x 362 mm (Typ 7)	GTH 60 (Nr. 2)
56.99 04 92*	Sondergröße	auf Anfrage

* Sondergröße: ab 25 Stück/Auftrag
Ausschnittmaß bitte bei Bestellung angeben.

Zubehör

Montagewinkelset	***56.00 00 05***

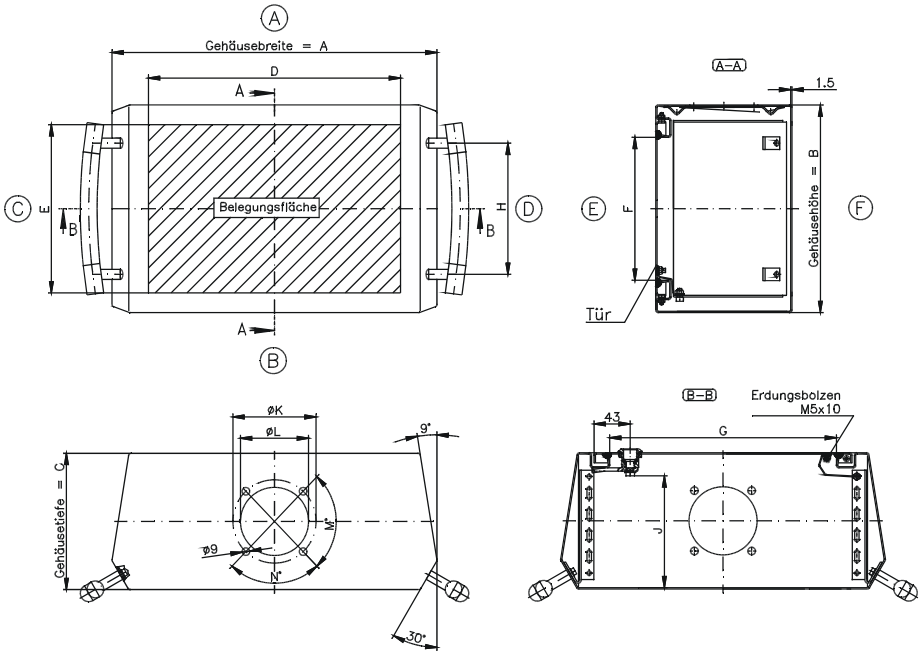

Bild 1:
Kupplungsöffnung (GTH 48)

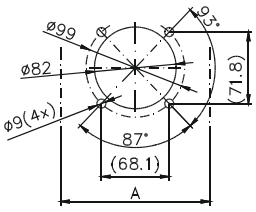

Bild 2:
Kupplungsöffnung (GTH 60)

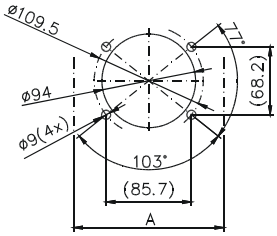

Abmessungen

Typ	Verkaufs-Nr.: Gehäuse Typ	A	B	C	D	E	F	G	H	J	K	L	M	N
1	***56.01 04 01***	386	247	162	300	200	170	270	156	132	99	82	93°	87°
2	***56.02 04 01***	486	247	162	400	200	170	370	156	132	99	82	93°	87°
3	***56.03 04 01***	499	347	212	400	300	270	370	256	182	99	82	93°	87°
4	***56.04 04 01***	507	447	212	408	400	370	378	356	182	99	82	93°	87°
5	***56.05 04 01***	599	347	212	500	300	270	470	256	182	109	94	77°	103°
6	***56.06 04 01***	619	447	292	500	400	370	470	356	262	109	94	77°	103°
7	***56.07 04 01***	736	447	362	600	400	370	570	356	332	109	94	77°	103°